Pionowe wymienniki c.w.u.

SWK

A

6 lat * gwarancji

Wymiennik z wężownicą spiralną
Króćce skierowane ku górze umożliwiają montaż pod wiszącym kotłem c.o.

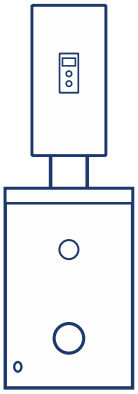

Najważniejsze zalety

Klasa energetyczna A

Wymiennik SWK zapewnia najwyższą energooszczędność.

- bardzo dobra izolacja ogranicza straty ciepła nawet o 50%

Bardzo dobra izolacja cieplna i estetyka obudowy

- izolacja z pianki PUR o grubości 65 lub 70mm
- estetyczna i odporna na uszkodzenia obudowa ABS

Zaawansowana technologia produkcji

- automatyzacja gwarantuje precyzję wykonania
- jednorodna warstwa emaliowanej powłoki o odpowiedniej grubości tworzy najwyższej jakości zabezpieczenie antykorozyjne

Bezkonkurencyjna jakość

- produkty wytwarzane są z wyselekcjonowanych gatunków stali dostarczanych przez sprawdzonych dostawców
- każde urządzenie (100%) przechodzi testy szczelności i kontrolę jakości powłok emalierskich

Wymiary

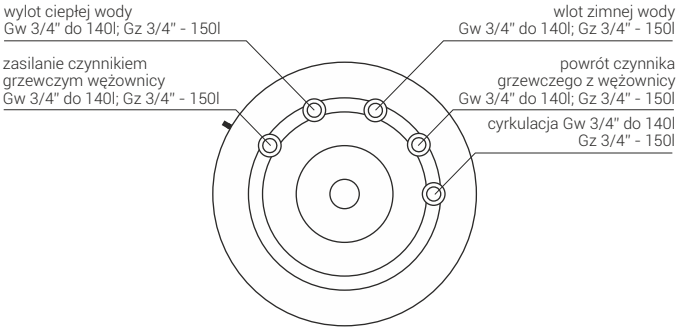

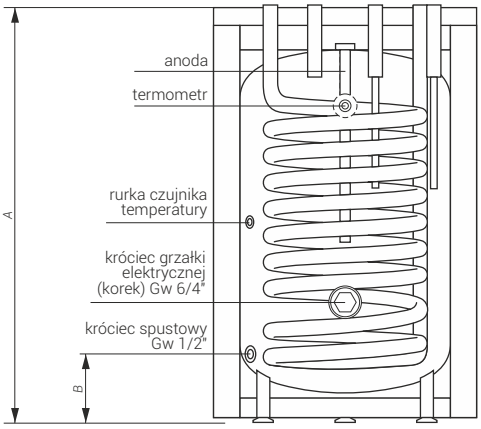

	Średnica (mm)	A (mm)	B (mm)
SWK-100.A	595	906	127
SWK-120.A	595	1018	127
SWK-140.A	595	1140	127
SWK-150.A	690	940	130

Wyposażenie dodatkowe

Grzałka elektryczna: GRW-1,4kW/230V; GRW-2,0kW/230V; GRW-3,0kW/230V lub GRW-4,5kW/400V.

Dane techniczne

Kod produktu	Pojemność (l)	Powierzchnia wężownicy (m^2)	Ciśnienie znamionowe (zbiornik / wężownica) (MPa)	Moc wężownicy ** (kW)	Grubość / materiał / rodzaj izolacji *** (mm)	Straty postojowe **** (W)	Model anody
SWK-100.A	97	0,82	0,6 / 1,0 MPa	25	65/PUR/NR	33	AMW.M8.450
SWK-120.A	111	1,0	0,6 / 1,0 MPa	30	65/PUR/NR	36	AMW.M8.450
SWK-140.A	134	1,1	0,6 / 1,0 MPa	32	65/PUR/NR	38	AMW.M8.450
SWK-150.A	150	1,14	0,6 / 1,0 MPa	33	70/PUR/NR	39	AMW.M8.450

* Szczegółowe warunki gwarancji opisane są w karcie gwarancyjnej.

** Przy parametrach 80/10/45°C (temperatura wody grzewczej / temperatura wody zasilającej / temperatura wody użytkowej), przepływ wody grzewczej przez wężownicę 2,5 m^3/h.

*** Izolacja: R - rozbieralna, NR - nierozbieralna

**** Zgodnie z rozporządzeniem komisji (UE) 812/2013, 814/2013.